令和4年度

東濃地区中学生ソフトテニス選手権大会 選手権の部

令和4年5月5日（木祝）
於：中津川運動公園テニスコート

＜男子の部＞

1 高橋ヒカル・澤田　成（泉）
2 成瀬　央麻・柘植　蒼（恵那西）
3 鷹見　翔太・牧野　滉士（坂本）
4 松本　虎牙・北林　拓実（陶都）
5 福嶋　斗希・曽我幸太郎（落合）
6 澤田　叶登・清水　翔（土岐津）
7 柴田　陽・小木曽蒼太（瑞浪）
8 青山　佳樹・林　湊人（瑞浪北）
9 松原　瞬弥・オープン（第一）
10 高木　陽杜・鵜飼　琉偉（坂本）
11 土屋　響生・渡邊　裕紀（小泉）
12 原田　龍馬・後藤　琉音（山岡）
13 高橋　寿治・中田　陸斗（北陵）
14 曽我　凌大・オープン（苗木）
15 山田　蒼空・宮崎　拓斗（多治見）
16 島﨑　羚音・渡邉虎太朗（恵那西）
17 長嶋　一輝・オープン（第二）
18 薄田　のあ・佐上　遼（北陵）
19 横田　冠・林　侑平（駄知）
20 西尾　拓哉・志津　侑佑（福岡）
21 谷繁　楽泰・上條　晴大（小泉）
22 蒲　倫宏・田島　陽（第一）
23 佐々木亮汰・加藤　一（西陵）
24 越野　柊吾・宮地　俊輔（坂本）
25 請井　明悠・堀　歩夢（瑞浪北）
26 布施　幸弥・吉田　悠悟（陶都）
27 磯村　悠太・黒川　晄汰（恵那東）
28 松井　優晴・保母　創至（明智）
29 佐藤　隼斗・古澤　颯大（西陵）
30 各務　寛之・オープン（笠原）
31 秋山　知暉・加地　伊吹（苗木）
32 大塩　鳳真・野村　浩平（多治見）
33 安江　簾人・オープン（福岡）
34 伊藤　綜太・小林　芽生（落合）
35 北村　太一・カムランヌゥイード（恵那東）
36 縣　魁二・伊藤　飛羽（北陵）
37 加納慎太郎・酒井　利碧（西陵）
38 佐々木麗史・伊藤　義捷（明智）
39 桂川　優翔・伊藤　一真（坂本）
40 阿部　崚大・小栗　巧士（瑞浪北）
41 丹羽　颯野・水野　魁都（駄知）
42 髙村　蓮・原　翔馬（苗木）
43 武内　駿明・水野　温煌（笠原）
44 中村　龍芽・蒲　幸敏（第二）
45 岩永　煌大・今井　悠人（瑞浪）
46 中村　成希・オープン（陶都）
47 渡邉　凱士・安江　広晴（恵那西）
48 小木曽快星・塚本　翔星（瑞浪南）
49 波多野那由太・オープン（多治見）
50 田中　央介・戸松　旦陽（西陵）
51 小木曽大地・松葉ひなた（落合）
52 荻野　旬矢・大前　陽輝（坂本）
53 宮本　航希・奥村　幸大（笠原）
54 橋本　煌弥・オープン（瑞浪南）
55 和木　礼恩・中村　季吏（恵那西）
56 小縣　希琉・白谷　優希（第一）
57 岡本　玲音・丸山　航生（北陵）
58 深谷　剛琉・青木虎太郎（福岡）
59 正村　瑞基・今井丈太郎（土岐津）
60 林　侑生・土屋　璃空（苗木）
61 田中　悠斗・三宅　聖也（山岡）
62 青山　拓実・林　康介（陶都）

優勝
多治見中学校
大塩・野村ペア

令和4年度

東濃地区中学生ソフトテニス選手権大会 選手権の部

令和4年5月4日（水）
於：瑞浪市民テニスコート

＜女子の部＞

優勝
多治見中学校
前田・下村ペア

1 前田 海伶 ・ 下村 理乃 （ 多治見 ）
2 梅村 杏音 ・ オープン （ 明智 ）
3 梶田 乃愛 ・ 光武知乃香 （ 西陵 ）
4 堀井 心晴 ・ 吉村 智稀 （ 落合 ）
5 鈴木 真優 ・ 川杉 まゆ （ 苗木 ）
6 森下 夏望 ・ 市川 花暖 （ 恵那東 ）
7 安藤 あい ・ 安藤 美輝 （ 瑞浪 ）
8 春日井結萌 ・ 中島 遥妃 （ 瑞浪北 ）
9 洞田 愛空 ・ 伊藤 ゆず （ 恵那西 ）
10 神戸心乃愛 ・ 河合 世奈 （ 小泉 ）
11 岩屋しずく ・ 三尾 詩織 （ 第二 ）
12 川原 由衣 ・ 加藤 咲弥 （ 土岐津 ）
13 日比野美裡彩 ・ 辻井 日和 （ 陶都 ）
14 肥田 姫葵 ・ 横井 皆美 （ 肥田 ）
15 堀井 咲希 ・ オープン （ 岩邑 ）
16 藤井 結愛 ・ 林 凜香 （ 福岡 ）
17 鈴木 沙藍 ・ 則武 美音 （ 西陵 ）
18 大島 瑠華 ・ オープン （ 山岡 ）
19 青山ひなみ ・ 市岡 茉奈 （ 福岡 ）
20 佐伯 留奈 ・ 加藤 璃南 （ 小泉 ）
21 片田 果里 ・ 熊崎 里音 （ 付知 ）
22 加藤 未羽 ・ 松田 桃 （ 駄知 ）
23 近藤 日奈 ・ 丸山 紗慧 （ 岩邑 ）
24 今井 紗矢 ・ 阿部久瑠美 （ 瑞浪南 ）
25 大江 莉奈 ・ 柴田 優菜 （ 南ヶ丘 ）
26 伊藤 紬 ・ 原 愛莉 （ 第一 ）
27 佐々木恵麗菜 ・ 山内 琴葉 （ 明智 ）
28 田口 芽依 ・ 中島 杏莉 （ 坂本 ）
29 鈴村 夢奈 ・ 松井 結菜 （ 恵那北 ）
30 本荘 華憐 ・ 西田 夕姫 （ 瑞浪 ）
31 小林 陽葵 ・ オープン （ 陶都 ）
32 平山 陽由 ・ 早川 莉帆 （ 坂下 ）

33 揖斐水沙帆 ・ 田原小麻千 （ 多治見 ）
34 伊藤 千紗 ・ オープン （ 恵那西 ）
35 酒井 望有 ・ 若尾 悠加 （ 土岐津 ）
36 安江 愛華 ・ 宮田 紗衣 （ 付知 ）
37 西尾 夏海 ・ 大島 杏奈 （ 明智 ）
38 渡辺 香奈 ・ 可児 優果 （ 瑞浪南 ）
39 岡田 愛梨 ・ 光岡 凜 （ 恵那東 ）
40 志津 里実 ・ 丹羽 悠菜 （ 福岡 ）
41 土岐 星輝 ・ 渡邊 乃愛 （ 苗木 ）
42 山田 桃葉 ・ 安保 璃星 （ 北陵 ）
43 林 愛莉 ・ 今井 瑠花 （ 第一 ）
44 福岡 杏珠 ・ 酒井優綺花 （ 瑞浪 ）
45 小栗 和奏 ・ 水野 結衣 （ 岩邑 ）
46 岡本 香舞 ・ 東村 京香 （ 小泉 ）
47 森本 美優 ・ オープン （ 坂本 ）
48 安藤 愛結 ・ 水野 心菜 （ 西陵 ）
49 可知もなみ ・ 遠山 心愛 （ 恵那東 ）
50 吉村 香穂 ・ オープン （ 苗木 ）
51 中筋 芽生 ・ 林 子妃奈 （ 瑞浪北 ）
52 林 愛美 ・ 片田 はな （ 第一 ）
53 三浦 玲奈 ・ 深谷 遙香 （ 坂下 ）
54 宮地 麻由 ・ 髙﨑 優希 （ 多治見 ）
55 三宅 真絢 ・ 小崎 結愛 （ 岩邑 ）
56 三輪 夏己 ・ ワンバンコヒトミ （ 肥田 ）
57 水谷 仁香 ・ 三浦 由愛 （ 恵那西 ）
58 市岡 杏奈 ・ 脇田 莉奈 （ 土岐津 ）
59 河野 優笑 ・ 水野 萌奈 （ 陶都 ）
60 塚田 聖央 ・ 所 絢音 （ 落合 ）
61 西尾 咲映 ・ 鈴木 もか （ 山岡 ）
62 井筧 瑠奈 ・ 尾関 紗和 （ 瑞浪南 ）
63 オープン ・ 市岡あかね （ 駄知 ）
64 井口 美月 ・ 志津 夢子 （ 第二 ）

令和4年度

東濃地区中学生ソフトテニス選手権大会 学年別の部

令和４年５月５日（木祝）
於：中津川運動公園テニスコート

＜男子の部＞

1	藤原　聡士 早川　竜矢	（　坂下　）
2	成瀬　空輝 市川　煌雅	（　山岡　）
3	各務　剛弘 本田　翔大	（　笠原　）
4	加藤　煌己 木全　悠仁	（　小泉　）
5	林　　幸汰 岡村潤之介	（　肥田・駄知　）
6	加藤　汰一 及川　　司	（　泉　）
7	井上　聡太 樫原皓汰郎	（　苗木　）
8	下村連太郎 宮崎　悠斗	（　多治見　）
9	伊藤　誠規 森　　兜馬	（　恵那東　）
10	樗澤　温人 島崎　維良	（　落合　）
11	安藤　颯良 今井　海斗	（　瑞浪北　）
12	山崎　隼人 佐藤　生琉	（　恵那東　）
13	小栗　瑠真 水野　　歩	（　坂本　）
14	加藤　崇洋 羽柴　厚希	（　土岐津　）
15	鈴木　莉空 田中　天基	（　西陵　）
16	伊藤　颯来 河尻　結人	（　笠原　）
17	清瀧　　柊 オープン	（　明智　）
18	加藤　琉希 二瓶　崇音	（　瑞浪南　）
19	櫻井　　善 佐々木颯真	（　第一　）
20	水野　輝一 前田　　暖	（　小泉　）
21	吉村　亮星 西尾　純輝	（　福岡　）
22	神﨑　真音 西平　大輝	（　小泉　）
23	三尾　悠真 郷田　泰士	（　第一　）
24	鈴木　朝陽 新村　春友	（　明智　）
25	工藤　幸輝 足立　　陽	（　坂本　）
26	福本　　祥 伊藤　研亮	（　西陵　）
32	加藤伊武貴 渡辺　颯太	（　多治見　）
33	鈴木蓮太郎 北澤進太郎	（　山岡　）
34	桐山　　竣 大和琳太朗	（　第二　）
35	野々村琉介 服部　斗真	（　土岐津　）
36	石木　李空 奥村　幸久	（　笠原　）
37	水野　裕樹 森　秀優耶	（　恵那西　）
27	水野　康介 渡邉　昌輝	（　瑞浪北　）
28	平田　紋大 加藤　睦基	（　陶都　）
29	西山　夏輝 田財　悠惺	（　恵那東　）
30	深谷　章真 磯川　　駿	（　落合　）
31	青木　祥大 今井　瑛仁	（　第二　）
38	森　　耀生 中島　和希	（　第一　）
39	加藤　輝望 山本　健登	（　瑞浪　）
40	三嶋　泰河 久保田大航	（　泉　）
41	糟谷　幸太 伊藤真之介	（　瑞浪北　）
42	新井　飛輝 杉山　愛翔	（　落合　）

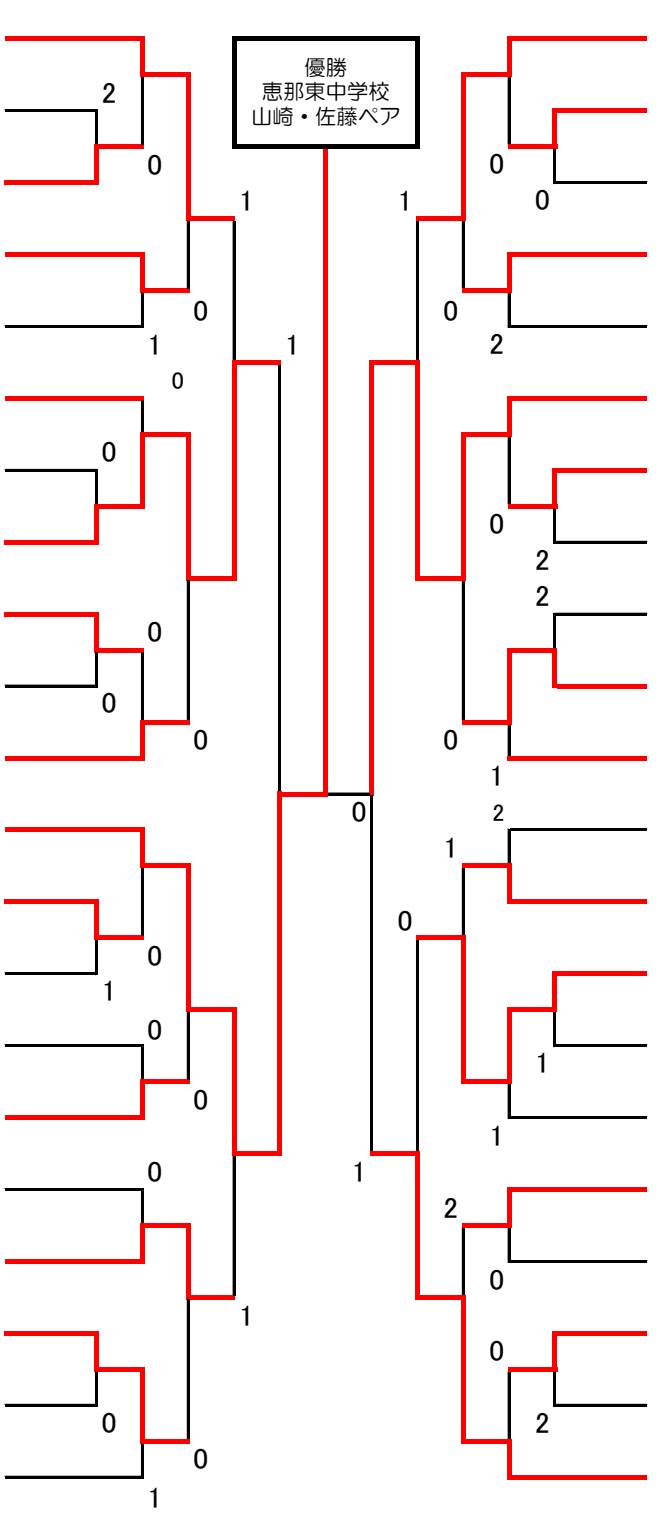

令和4年度

東濃地区中学生ソフトテニス新人大会 学年別の部

令和4年5月4日（水）
於：瑞浪市民テニスコート

＜女子の部＞

1	鈴木　芭奈 赤松　南奈	（　陶都　）
2	可知わかな 水野ひまり	（ 恵那東 ）
3	楯　かれん 大山　梨乃	（　第一　）
4	酒井　悠衣 柘植　真衣	（ 恵那北 ）
5	西尾みのり 長谷川美優	（　付知　）
6	久野向日葵 岩井　瑠花	（ 土岐津 ）
7	藤原　彩月 岩村　柑那	（　第二　）
8	河村　はな 小池　梨咲	（ 恵那西 ）
9	多治見音輪 村林　花歩	（　小泉　）
10	櫻井あかね 早川　玲未	（　落合　）
11	鈴木　愛梨 山野井　和	（ 瑞浪北 ）
12	林　　菜乃 今井　里咲	（　第一　）
13	織田　奈那 吉原　弥央	（　陶都　）
14	小川　葵子 小木曽楓夏	（　山岡　）
15	加藤　妙寧 渡辺　乃愛	（　瑞浪　）
16	矢野　杏莉 山本　祐衣	（　岩邑　）
17	木戸　彩織 中村　虹空	（　落合　）
18	小林明香里 岡田　紗菜	（ 恵那東 ）
19	尾関　咲来 佐々そよ歌	（　第二　）
20	請井　心美 佐藤　　雅	（ 瑞浪北 ）
21	松本ほのか 原　　小桜	（ 多治見 ）

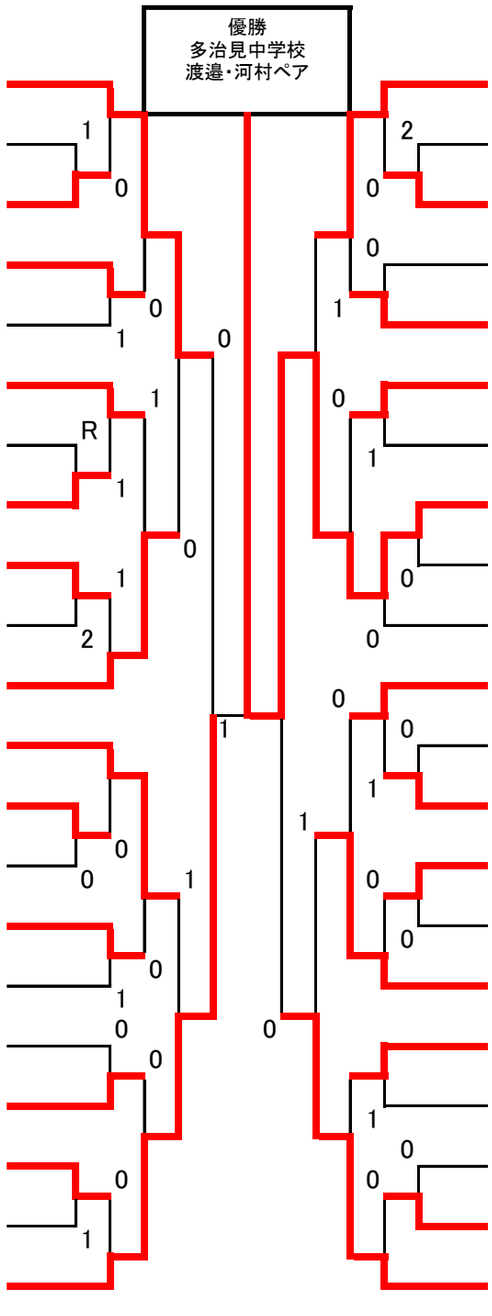

22	糸井川彩月 品川　心香	（　落合　）
23	德丸　優羽 山本　彩奈	（　瑞浪　）
24	林　柚月 柘植　綺乃	（ 恵那北 ）
25	牧野　心愛 西尾　咲幸	（　付知　）
26	玉木　音羽 嶋村　優月	（　陶都　）
27	成瀬　優香 玉乃井愛唯	（　山岡　）
28	渡邉　徠夢 奥村　心咲	（ 土岐津 ）
29	渡邉　柚月 河村　美咲	（ 多治見 ）
30	稲澤　美羽 熊﨑　　麗	（ 恵那西 ）
31	曽我　真衣 松原　芽生	（　第一　）
32	谷口　栞咲 梅村　真奈	（ 恵那東 ）
33	中切　碧乃 片田　夏緒	（　付知　）
34	宇多村芽衣 高尾　樹奈	（ 南ヶ丘 ）
35	小栗　範子 渡邉　侑奈	（ 瑞浪北 ）
36	深萱　雅楽 西久保咲良	（　岩邑　）
37	宮崎　彩乃 丹羽　陽菜	（ 多治見 ）
38	安江　和花 纐纈　美麗	（ 恵那北 ）
39	糸魚川　楓 林　　結乃	（　苗木　）
40	山田　実咲 水野　柚菜	（　北陵　）
41	丹羽　雛子 笹野　心晴	（ 土岐津 ）
42	山田　佳希 高木　小町	（　第二　）