平成29年度

東濃地区中学生ソフトテニス選手権大会 選手権の部

平成29年4月30日（日）
於：中津川公園テニスコート

＜男子の部＞

1	牧野　郁也	近藤　怜央	（ 恵那東 ）
2	藤山　祥太	遠島　大地	（ 多治見西 ）
3	三津原聖暁	佐藤　稜真	（ 瑞陵 ）
4	加藤　夢叶	志津　隆行	（ 土岐津 ）
5	小栗　立暉	青木　一馬	（ 落合 ）
6	安保　瑛都	小川　和也	（ 中津一 ）
7	齋木　翔隆	吉本　龍人	（ 肥田 ）
8	伊藤　風人	西尾　憲人	（ 山岡 ）
9	瓜田　裕貴	武田　智貴	（ 苗木 ）
10	武藤　翼空	林　空輝	（ 小泉 ）
11	安藤　浩志	加納　涼雅	（ 瑞浪 ）
12	児玉　尋士	可知麟太郎	（ 北陵 ）
13	鷲見　相都	秋山　秀斗	（ 恵那西 ）
14	藤原　一馬	原　亜良汰	（ 坂本 ）
15	林　龍也	佐藤　永輝	（ 陶都 ）
16	志水　蓮斗	若尾　類生	（ 泉 ）
17	上野　竜鳳	後藤秦太郎	（ 坂下 ）
18	内山　陸央	中島　琉星	（ 福岡 ）
19	梶田　龍	加藤　佑晟	（ 西陵 ）
20	堀江　仁哉	安藤　颯志	（ 笠原 ）
21	小林　優祐	小池　陸斗	（ 中津二 ）
22	今井　慎二	山田　真陽	（ 明智 ）
23	堀　瑠星	畑　光亮	（ 瑞浪南 ）
24	森　一翔	早川　昂輝	（ 小泉 ）
25	拮石　剛正	山本　翔太	（ 落合 ）
26	土本　雄大	寺田　結斗	（ 土岐津 ）
27	加藤　郁吹	可知　一馬	（ 恵那西 ）
28	原　天信	柴田　英登	（ 平和 ）
29	渡邊　大徒	山本　温人	（ 駄知 ）
30	西尾　陸杜	猪飼　智生	（ 中津二 ）
31	松原　航希	吉川　治希	（ 陶都 ）
32	安藤　陽介	稲葉啓太郎	（ 瑞浪 ）
33	青山　真也	秋山　至音	（ 坂下 ）
34	中村　洸哉	土田　唯人	（ 北陵 ）
35	佐橋　琉斗	池田　一樹	（ 西陵 ）
36	青山　洸大	青山　大夢	（ 福岡 ）
37	川尻　翔斗	伊藤　潤哉	（ 瑞浪南 ）
38	田村　幸永	高橋　幸瑶	（ 坂本 ）
39	水野　綾介	中村　友哉	（ 恵那東 ）
40	中島　祥志	神田　尚弥	（ 多治見西 ）
41	宮向井康志	辰巳　聡一	（ 瑞陵 ）
42	廣瀬　元気	伴　丈志郎	（ 苗木 ）
43	松原　涼太	今井　祥太	（ 肥田 ）
44	伊藤　源吾	加藤　圭稀	（ 山岡 ）
45	各務　裕斗	倉地　玲磨	（ 笠原 ）
46	鈴木　隼冬	中島　望尋	（ 笠原 ）
47	篠原　陸	新田　誠也	（ 苗木 ）
48	木村公士郎	加藤　颯人	（ 瑞浪 ）
49	大山　陽立	西尾　奨馬	（ 駄知 ）
50	西尾　和樹	井上　倖希	（ 恵那西 ）
51	小木曽真寛	宮川　優樹	（ 中津二 ）
52	安藤　想弥	小森　彰悟	（ 陶都 ）
53	松村　優	倉坪　翼	（ 山岡 ）
54	原　輝汰	原　壮平	（ 坂下 ）
55	山口　拓大	坂﨑　輝	（ 小泉 ）
56	今井　保貴	近藤　諒弥	（ 肥田 ）
57	今井　陸登	寺島　連	（ 瑞浪南 ）
58	滝上　聖弥	大藏　一稀	（ 北陵 ）
59	虎澤　一真	中村　朋暉	（ 泉 ）
60	土本　哲矢	水野　夢音	（ 西陵 ）
61	小林　涼太	丹羽　朋哉	（ 福岡 ）
62	大和田晋乃介	宮城　優	（ 多治見 ）
63	荻野　真生	藤田　友哉	（ 坂本 ）
64	德田　朝飛	深見　麻人	（ 土岐津 ）
65	松田　遼	須藤　尊聡	（ 多治見西 ）
66	蓑島　拓虎	阿部　楽冬	（ 落合 ）
67	渡邊　光一	鈴木　朝陽	（ 恵那東 ）
68	松崎　拓海	遠藤　翼	（ 瑞陵 ）
69	中村　駆	大岩　大翼	（ 北陵 ）
70	林　荘汰	大八木啓介	（ 坂本 ）
71	小木曽礼斗	尾崎　拓夢	（ 瑞浪南 ）
72	岩田　蓮	篠塚　大輝	（ 中津一 ）
73	坂本　直彌	舩戸　圭介	（ 西陵 ）
74	山崎　裕真	浅野　碧羽	（ 恵那東 ）
75	後藤　廉太	市来　陸斗	（ 小泉 ）
76	柴田　晃弥	成瀬　優太	（ 中津二 ）
77	加藤　暁智	勝　怜斗	（ 山岡 ）
78	松浦　奨磨	伊藤　万葉	（ 多治見西 ）
79	渡辺　祐真	今井　浩平	（ 駄知 ）
80	安田　悠人	加地　雅経	（ 苗木 ）
81	吉田　慎吾	中島　徹大	（ 福岡 ）
82	水野　航志	可知　裕将	（ 恵那西 ）
83	奥村　健人	土本小次郎	（ 土岐津 ）
84	松井　洸	西尾淳之介	（ 坂下 ）
85	出井　翔太	浅野　由翔	（ 泉 ）
86	野村　和也	亀山幸太郎	（ 陶都 ）
87	山口　恵雅	水野　仁葵	（ 平和 ）
88	伊藤　美空	堀　翔太	（ 明智 ）
89	大嶽　寛人	山田　琉太	（ 落合 ）
90	齋木　凌拳	小嶋　大翔	（ 肥田 ）
91	小木曽敦也	安藤　颯真	（ 瑞浪 ）

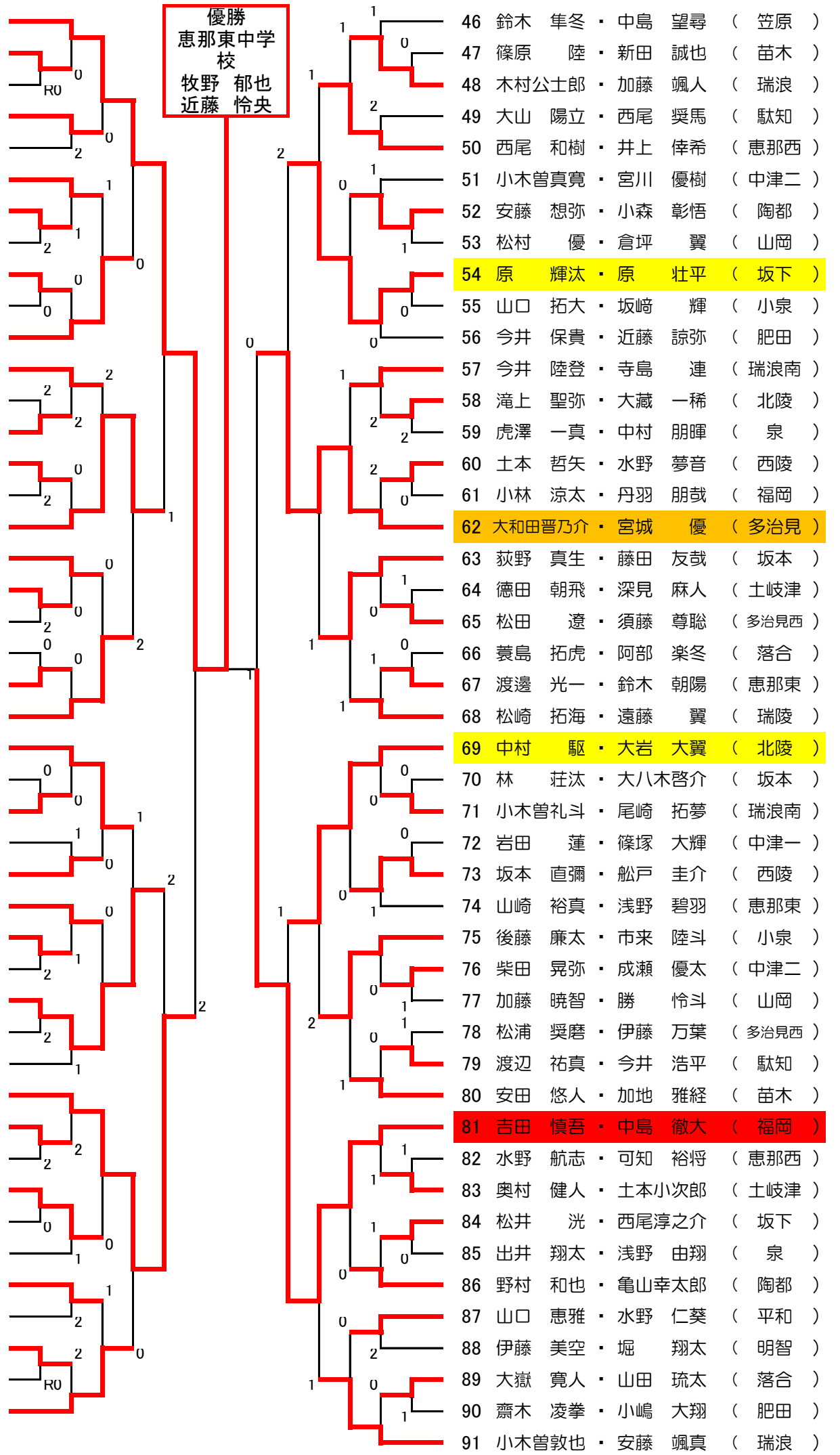

平成29年度

東濃地区中学生ソフトテニス選手権大会 学年別の部

平成29年4月30日（日）
於：中津川公園テニスコート

＜男子の部＞

1	浅野 智 早川 健斗	（ 恵那東 ）
2	勝 大耀 西尾 凌	（ 坂本 ）
3	井上 航 金田 将輝	（ 笠原 ）
4	伊藤 拓馬 河原 圭音	（ 瑞陵 ）
5	棚橋 宙大 清水 千尋	（ 肥田 ）
6	原田 公彰 石川 雄悟	（ 多治見西 ）
7	曽我 文哉 原 愛斗	（ 福岡 ）
8	遠山 寛幸 髙木 翔太	（ 中津二 ）
9	正村 一翔 城塚 喬介	（ 駄知 ）
10	伊藤 聖夜 長瀬 良樹	（ 多治見 ）
11	中井 文太 伴 龍	（ 落合 ）
12	熊谷 一真 大西 充紘	（ 泉 ）
13	杉浦 光哉 井口 祥汰	（ 明智 ）
14	宮下 真明 早川 良紀	（ 苗木 ）
15	有賀 郁哉 渋川 夏斗	（ 瑞浪南 ）
16	岩井 武尊 加藤 隆一	（ 小泉 ）
17	長谷川隼斗 井澤 巧真	（ 恵那東 ）
18	長谷川晴琉 佐藤 拓真	（ 福岡 ）
19	梶田 真永 大野 稜汰	（ 西陵 ）
20	林 武弘 藤田 士雄	（ 釜戸 ）
21	若尾 千颯 中村 優斗	（ 陶都 ）
22	内田耕太郎 市岡 茉紘	（ 落合 ）
23	横田 直樹 可兒 尚純	（ 笠原 ）
24	藤原 悠輔 山口聡壱郎	（ 坂下 ）
25	後藤 秦杜 仁川 颯太	（ 土岐津 ）
26	小木曽 颯 勝 友弥	（ 山岡 ）
27	ﾘｻﾞﾙﾄｹﾝｿﾞｰ 水野 陽	（ 肥田 ）
28	山崎 優太 水野 智文	（ 瑞浪 ）
29	荻野 峻輔 神谷 壮瑠	（ 坂本 ）
30	渡辺 雄也 田口 青怜	（ 恵那西 ）
31	中島 宇郁 石居 太陽	（ 陶都 ）
32	半坂 凪 太田 悠生	（ 落合 ）
33	小栗 千廣 與川 賢樹	（ 釜戸 ）
34	西尾 光稀 花嶋 美輝	（ 駄知 ）
35	佐々木文章 山本 悠雅	（ 中津一 ）
36	福原 岳空 小木曽圭祐	（ 小泉 ）
37	兼山 昇大 原 健人	（ 坂下 ）
38	荻田 晶斗 土本 蓮	（ 西陵 ）
39	井上 諒 加藤 優空	（ 笠原 ）
40	澤田 爽汰 楠 叶多	（ 瑞浪 ）
41	原 一輝 丹羽 都登	（ 福岡 ）
42	高橋 一 林 理翔	（ 泉 ）
43	成瀬 聡 安藤 元貴	（ 明智 ）
44	宮川 琢充 乗原 正和	（ 肥田 ）
45	村山 暉 山内 雅久	（ 瑞陵 ）
46	松原虎之羽 五十嵐 匠	（ 中津二 ）
47	武村 卓都 斯波 幸太	（ 平和 ）
48	林 廉汰 溝口 洸陽	（ 坂本 ）
49	出原 将李 水野 玄也	（ 恵那東 ）
50	安部 遥希 伊藤 穂	（ 瑞浪南 ）
51	鎌田 恭輔 土屋 匠永	（ 小泉 ）
52	鈴木 晃季 井筧健太朗	（ 泉 ）
53	山根 颯太 佐藤 滉紀	（ 瑞浪 ）
54	原 幸之助 名和 修造	（ 苗木 ）
55	伊藤 良英 竹口 蓮	（ 明智 ）
56	兼山 和己 梅本 楓季	（ 坂下 ）
57	山下 翔生 長谷部颯汰	（ 陶都 ）

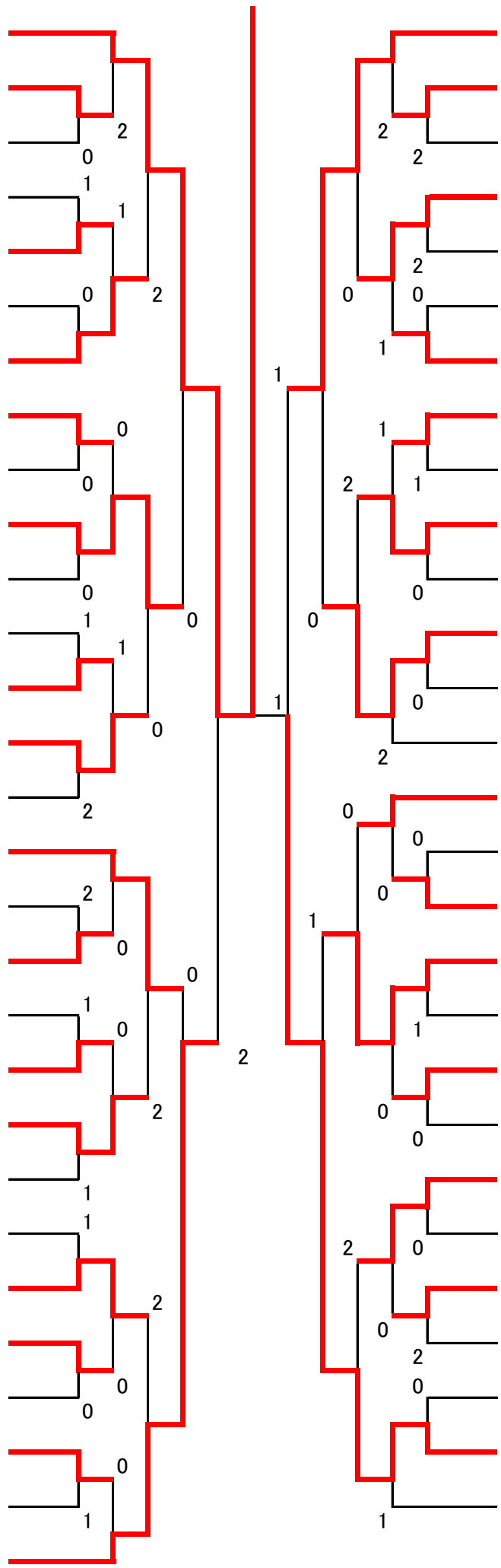

平成29年度

東濃地区中学生ソフトテニス選手権大会 選手権の部

平成29年4月29日（土）
於：瑞浪市民テニスコート

＜女子の部＞

1	安藤　遥	大林　里緒	陶都
2	安藤　葵	髙井　天	上矢作
3	保母　和	加知　遥翔	土岐津
4	西尾　綾夏	西尾　梨沙	福岡
5	梅田のどか	黒地　桃果	恵那東
6	黒崎このは	鈴木　愛理	南姫
7	長谷川瑠万	藤井ひかり	恵那北
8	桂川　凜	齋藤　莉乃	坂下
9	横地　可林	田口　楓華	平和
10	鈴木　遥陽	各務　紗代	泉
11	幸脇　亜美	髙橋まつり	坂本
12	加藤　千尋	正村友梨奈	瑞浪
13	白田　彩珠	山口ひなた	多治見西
14	杉﨑　文音	山下　桜	落合
15	加藤　真帆	細田ひなた	西陵
16	福平　幸歩	神成穂乃香	岩邑
17	市岡　涼	伊藤　春奈	苗木
18	加藤はるひ	山北　実波	瑞陵
19	川上　藍	伊藤　夏寧	恵那西
20	作本　夕茉	早川　美胡	付知
21	西　明優花	西谷　美紅	多治見
22	可知　優里	小縣　楓奈	坂下
23	長江　理香	安藤　綾乃	陶都
24	太田　美織	伊藤　萌望	瑞陵
25	高島　未結	村松　千琴	小泉
26	ﾊﾞﾉｺﾞﾝｻﾌｨｱ	保母　玲奈	明智
27	栗村　空	橋本　琴音	土岐津
28	樋田あゆみ	神尾　羽菜	恵那北
29	松本　紗祈	各務　七海	西陵
30	鎌倉　優香	原　琉華	苗木
31	伊藤　沙貴	佐藤　芳音	北陵
32	中島　愛理	深萱咲桜子	肥田
33	櫻井　嘉悦	大島みなみ	中津一
34	高橋　春奈	三好　史花	笠原
35	石川　捺稀	足立　涼歌	釜戸
36	小栗　凜子	味岡　笑茉	落合
37	長江　心美	安藤花奈美	駄知
38	伊藤　玲奈	鈴木　琴絵	中津二
39	荻山香代子	小島　彩花	恵那東
40	柴田　麻里	加藤妃那子	瑞浪
41	三好　桃華	土屋　奈央	南ヶ丘
42	計良　桃子	センティ香衣	陶都
43	纐纈ほのか	近藤　綾香	恵那北
44	牧野　楓南	尾関　花菜	落合
45	小倉　桃花	内村　心咲	苗木
46	藤原　稚奈	森　裕子	恵那東
47	西尾　優花	尾関　莉緒	福岡
48	根﨑　舞弥	岡部ほのか	明智
49	桑原　誓愛	西村　潮乃	瑞浪
50	坂森　愛	長島　朝陽	小泉
51	山口　結衣	知原　実央	泉
52	喜多川百華	鵜飼　侑那	岩邑
53	久保　里恵留	伊藤　盟奈	中津二
54	酒向　妃羅	水野　優香	土岐津
55	徳永　亜湖	清水　美空	南ヶ丘
56	原　彩華	早川もに香	付知
57	梅本　采音	志水　真樺	中津一
58	小栗沙和子	千葉　星愛	釜戸
59	酒井美奈子	大脇さくら	南姫
60	寺倉　梨乃	原　来実	坂下
61	林　歩美	小川　杏花	西陵
62	久木　彩華	二村　玲名	中津二
63	小川華曜子	水野　莉子	笠原
64	鈴木　佑菜	堀川　依愛	岩邑
65	加藤　千沙	本多　七菜	北陵
66	河口　めぐ	須藤　麻衣	瑞浪
67	小木曽由梨	梅村明佳里	瑞陵
68	熊澤　星菜	森澤　奈々	恵那西
69	酒井　紫帆	渡邊　花咲	駄知
70	林　美来	荻野　妃菜	坂本
71	水野　美沙	小池　柚香	小泉
72	小椋　彩羽	鎌田　理子	坂下
73	後藤　萌衣	永冶　奏子	恵那東
74	安藤　聖奈	白坂　優歩	多治見西
75	安藤　希実	後藤　愛莉	上矢作
76	吉村　宙	田口　天音	福岡
77	山路　かな	加藤　沙織	土岐津
78	山本　万桜	樋田　愛子	恵那北
79	小木曽琴音	山内　桃佳	落合
80	中村　真生	鈴木　愛理	釜戸
81	黒木　綾乃	青山　采瑚	西陵
82	山本　美里	石神　里莉	陶都

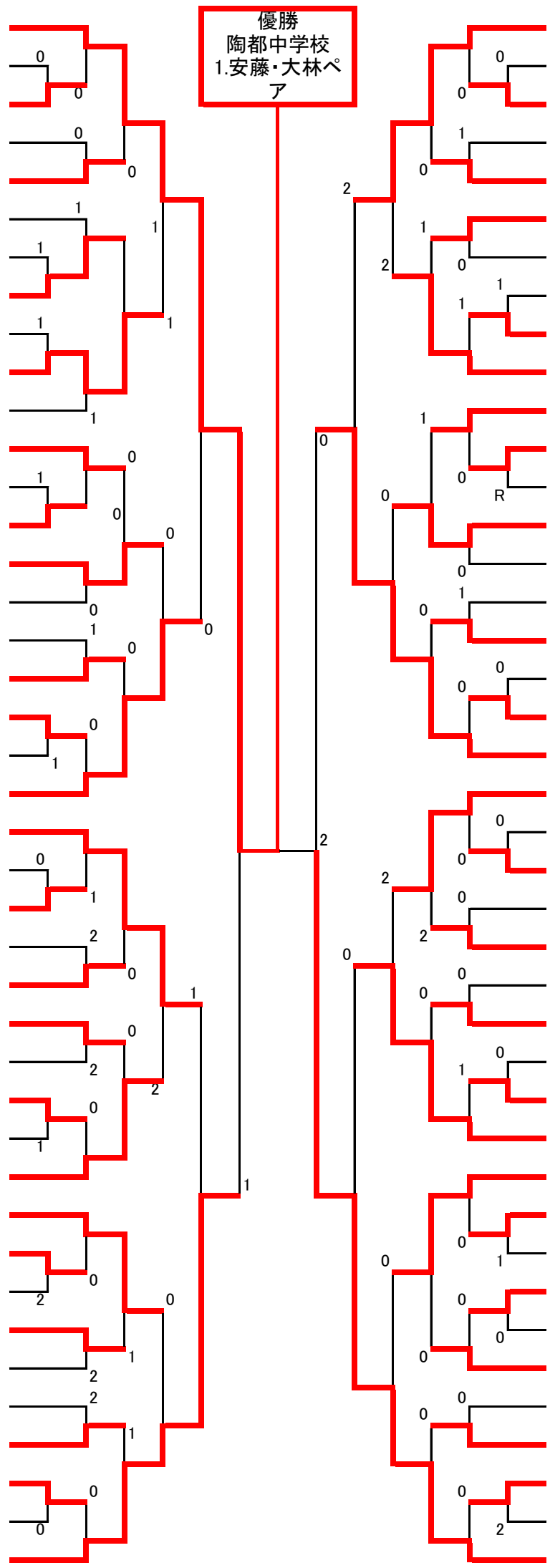

平成29年度

東濃地区中学生ソフトテニス選手権大会 学年別の部

平成29年4月29日（土）
於：瑞浪市民テニスコート

＜女子の部＞

優勝
小泉中学校
63.可知井・坂﨑
ペア

1	木村　仁香 川北　萌未	（　北陵　）
2	安藤　優里 小嶋　彩楽	（　肥田　）
3	三尾　奈々 吉田　若奈	（　付知　）
4	北原　まな 田中　優衣	（　土岐津　）
5	荒川　瑠渚 戸松ひなた	（　南ヶ丘　）
6	山田　望美 熊崎　瑠華	（　明智　）
7	深谷　莉子 加藤　侑月	（　中津一　）
8	加藤　杏 深見　梨乃	（　平和　）
9	大内　亜美 太田　来春	（　瑞陵　）
10	熊谷　唯 伊澤　もも	（　坂本　）
11	吉田　芽生 加藤　桃夏	（　小泉　）
12	大島　美夢 永石　胡桃	（　駄知　）
13	溝端ほのか 久保田　歩	（　中津二　）
14	宮代　結菜 永冶　彩純	（　恵那東　）
15	志津　令実 青山　華	（　福岡　）
16	岩井　円香 伊藤　心菜	（　中津二　）
17	度会　梨里 足立優紀乃	（　恵那西　）
18	大前　真緒 坂本　実優	（　南ヶ丘　）
19	小木曽綾音 安江　琉衣	（　瑞陵　）
20	横江　果朋 日比野伶菜	（　陶都　）
21	北原　幸奈 早川　真代	（　付知　）
22	三石　真子 新井あや乃	（　落合　）
23	後藤　希歩 山本　彩乃	（　西陵　）
24	加納　瑠莉 佐藤　吏菜	（　瑞浪　）
25	田代　あみ 原　菜名	（　坂下　）
26	代田　華 鈴木のぞみ	（　苗木　）
27	加藤　歩美 小木曽陽和	（　岩邑　）
28	井澤　佑香 和田歩乃歌	（　肥田　）
29	新田　恭子 林　望月	（　恵那東　）
30	村田　美雪 木田　朋花	（　平和　）
31	林　美咲 徳村　梨乃	（　坂本　）
32	糸魚川未怜 大蝶　真夕	（　坂下　）
33	藤井　美緒 森下　紅音	（　岩邑　）
34	齋藤　幸菜 立尾　澄空	（　中津一　）
35	林　陽南多 児玉　茜	（　北陵　）
36	飯森　愛康 渡邊　由美	（　落合　）
37	永井　綾 稲葉　信乃	（　瑞浪　）
38	德田　百音 小島　七海	（　土岐津　）
39	田中　佑奈 鈴鹿　真彩	（　陶都　）
40	上杉　沙来 山田　薫	（　南ヶ丘　）
41	長谷川里桜 川杉　まお	（　苗木　）
42	各務　葉月 赤根　七海	（　西陵　）
43	鈴木　結花 浅野歌奈子	（　坂本　）
44	坂口なつ紀 江本　愛梨	（　笠原　）
45	木下　仁子 安藤　結	（　日吉　）
46	宮地　美来 成瀬希乃花	（　恵那西　）
47	水野　結奈 安保　凪紗	（　福岡　）
48	松尾　菜月 安藤　璃星	（　苗木　）
49	原　佳音 渡辺　優菜	（　陶都　）
50	田中　里於 櫻井　聖菜	（　中津二　）
51	平崎　莉子 山本　心菜	（　土岐津　）
52	河合　桧依 佐藤　花穏	（　平和　）
53	伊藤　凜佳 小野寺　葵	（　瑞陵　）
54	丹羽　華音 深谷　真帆	（　福岡　）
55	下形まひろ 日笠　月愛	（　恵那西　）
56	坪井　優 坪井裕里奈	（　付知　）
57	安藤　彩香 迫　千奈	（　岩邑　）
58	水野　里胡 吉村　彩華	（　肥田　）
59	中田　空 伊佐地琴美	（　恵那東　）
60	長谷川はな 林　愛紗華	（　南姫　）
61	曽我　怜加 長谷川さや	（　中津一　）
62	宮下日向葵 伊藤ひより	（　落合　）
63	可知井夢萌 坂﨑　裕子	（　小泉　）