男子の部　西濃地区中学生ソフトテニス選手権大会

R4. 5. 4

選手権の部

上位8組が県大会に出場

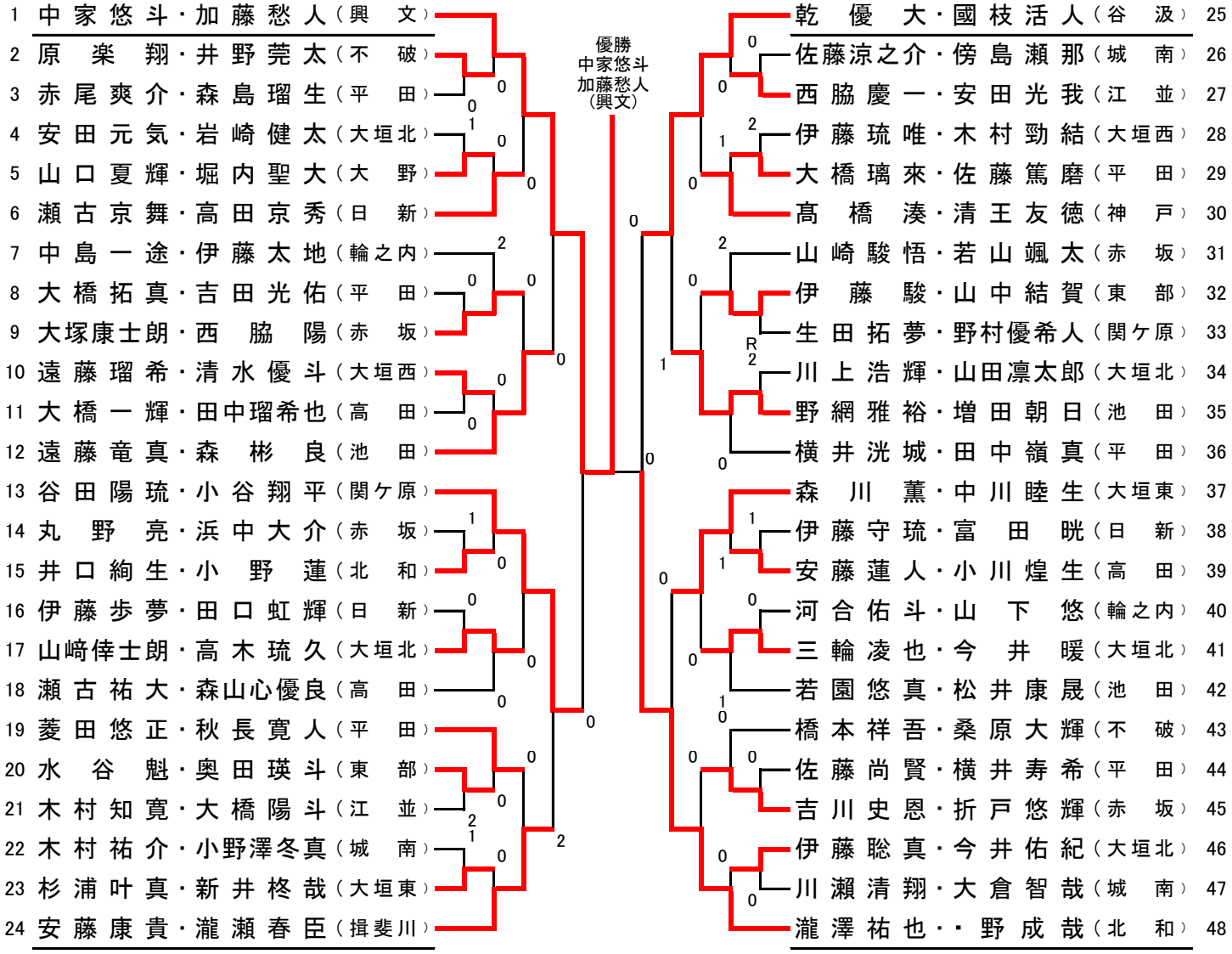

1・2年生の部

上位4組が県大会に出場

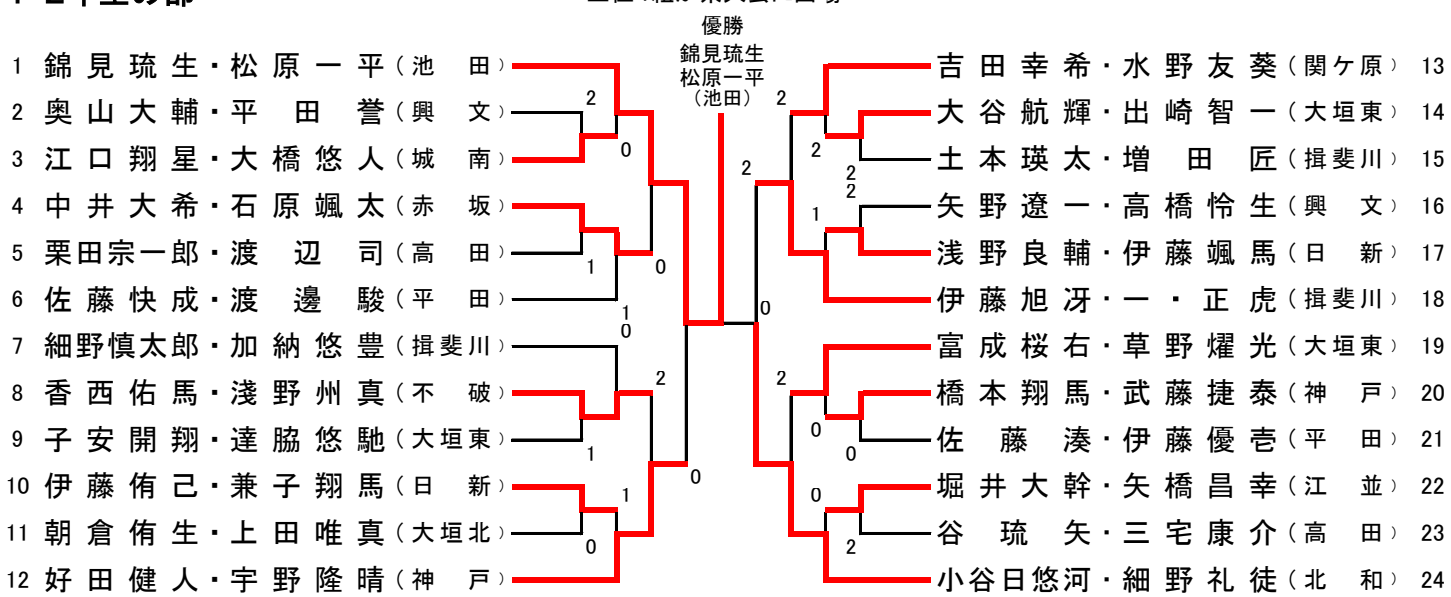

女子の部　西濃地区中学生ソフトテニス選手権大会

R4. 5. 4

選手権の部

上位8組が県大会に出場

1	桒原嘉萌・錦見彩生	池田	
2	川地乃愛・岸上結愛	上石津	
3	鷲野早希・山口優衣羽	城南	
4	桐山理世奈・高木心花	不破	
5	杉山凛・神原凜心	谷汲	
6	桐山蓮音・大岩七菜	大垣東	
7	清水一花・浅井望来	大垣西	
8	草間智咲・谷咲央理	高田	
9	坪井利奈・服部玲花	北和	
10	河村咲泉・布施友莉亜	江並	
11	橋本若奈・三浦華也	登龍	
12	水谷玲菜・田路來愛	平田	
13	水野日葵・折戸風奈	関ケ原	
14	野原愛咲・渡辺帆春	揖斐川	
15	島原紗菜・西脇寧音	大垣南	
16	伊藤柚羽・刈孜琪	高田	
17	馬場絢菜・大西徳美	池田	
18	吉田実優・髙田徠美	大垣東	
19	鈴木陽菜・水谷有良	日新	
20	三間璃子・中川凛乃	揖東	
21	向歩音・吉位咲耶	星和	
22	山田芽維・安田紅花	西部	
23	林智里・西脇愛華	東部	
24	若園菜月・早見優里	神戸	

優勝
桒原嘉萌
錦見彩生
（池田）

25	國枝咲花・大野柚芽	揖斐川	
26	日比野桜花・水野悠花	上石津	
27	水谷香南子・清水玲	城南	
28	水谷優那・田中杏奈	東部	
29	渡邊花凛・小久保羽芽	北和	
30	大橋由佳・遠藤來花	大垣西	
31	山﨑悠加・小林夢香	神戸	
32	西島瑠南・髙橋結壽	星和	
33	松原希実・橋本奈穂	池田	
34	桑原侑良・鈴木夢叶	関ケ原	
35	鈴木香帆・大石千華	興文	
36	渡邊心咲・伊藤優李	平田	
37	三嶋紗弥・加納心葉	江並	
38	鈴木優来・西村優花	関ケ原	
39	安立芽生・森万智	日新	
40	竹中あかり・中村瑠奈	池田	
41	伊地知美羽・方山沙羅	赤坂	
42	髙木音寧・佐藤倖愛	高田	
43	片倉花月・廣瀬綺良	北和	
44	岡田優衣・池内嶺音	大垣東	
45	俣野妃陽・服部葵	輪之内	
46	河村栞奈・川瀬瑠夏	揖東	
47	稲川舞・佐々木祐子	星和	
48	溝口栞菜・酒井柚乃	不破	

1・2年生の部

上位4組が県大会に出場

1	廣岡愛珠・平野明里	大垣西	
2	大原朱里・山田真央	城南	
3	家弓結衣・髙木星那	大垣北	
4	清水理子・渡邊優愛菜	高田	
5	飯沼姫奈・田中佑依	大垣東	
6	冨田彩莉・冨田惺菜	池田	
7	林優月・金森文那	興文	
8	成瀬彩葉・高橋莉緒	北和	
9	加藤有莉・村若優香	日新	
10	坂本朱麗・坂本羽麗	西部	
11	網永果穂・石原佳奈	神戸	
12	桑原佑芽・福永梓織	関ケ原	

優勝
廣岡愛珠
平野明里
（大垣西）

13	大下栞穂・西口和夏	大垣東	
14	箕浦妃彩・毛利光来	関ケ原	
15	前田萌花・岡村瞳	赤坂	
16	多賀心春・井上紗更	不破	
17	織田優花・伊藤美怜	大垣西	
18	佐藤梨南・坂口七泉	揖斐川	
19	津端紗歩・児玉脩子	平田	
20	森下璃咲・加藤唯那	興文	
21	長瀬颯花・中山帆乃花	高田	
22	河瀬明莉・太田綾音	北和	
23	倉橋由愛・大橋愛華	大垣北	
24	水口愛彩・遠山琴心	神戸	